BottleBag Beach
(Nederlands)

Front

480x325mm

Back

480x325mm

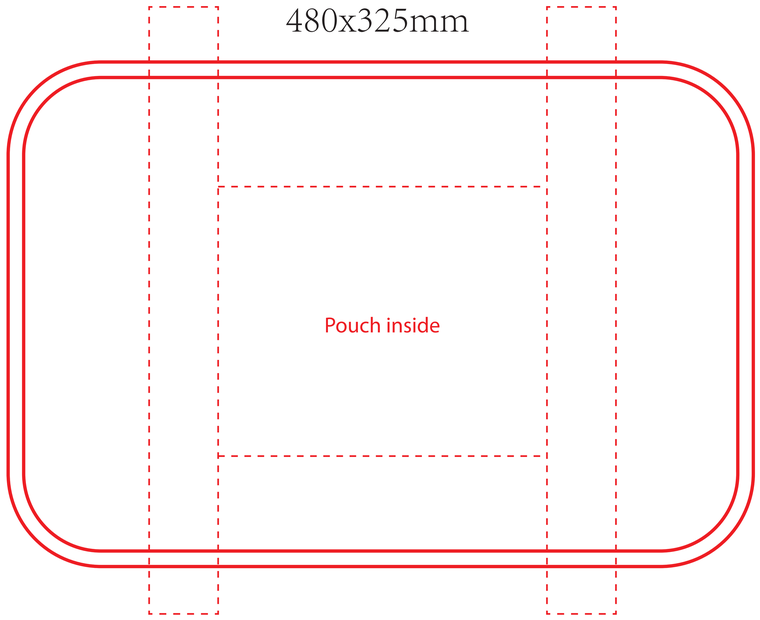

345x240mm

Pouch outside

Zipper

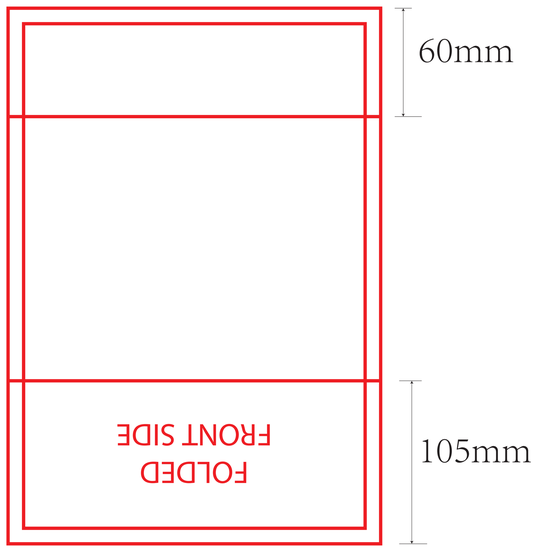

Zipper

Pouch inside

Zipper

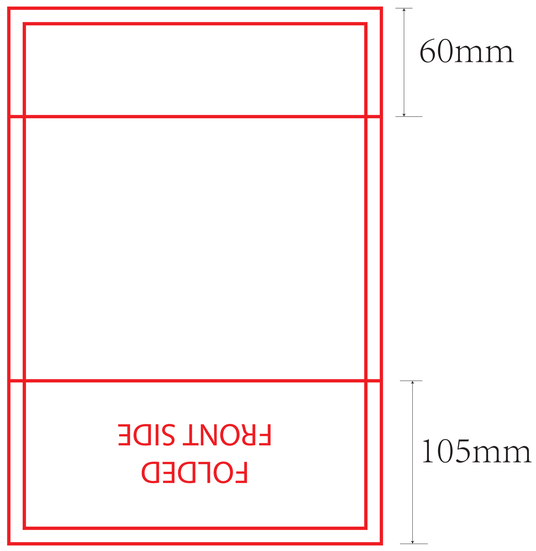

Zipper

700x120mm

Top left

700x120mm

Top right

850x230mm

Bottom bag

Bag colour

- CMYK/FC
- PMS: XXXX

Print colour

- CMYK/FC
- PMS: XXXX

Side label colours:

- PMS: 376
- White

Handles colour

- PMS: 376

Care label
(inside)
2x3,5 cm

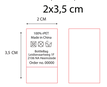

Material Hangtag BottleBag

- Kraft
- Non-kraft

Hangtag BottleBag
Size 5x12 cm

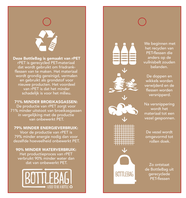
Deze BottleBag is gemaakt van rPET
rPET is gerecycled PET-materiaal
Hergebruik van PET-materiaal
Reden om te maken: Het materiaal wordt gerecycled, gemaakt van oude PET-flessen. Dit is een nieuw product. Het verschilt van de oude BottleBag
Hergebruik van PET-materiaal
Hergebruik van PET-materiaal
Hergebruik van PET-materiaal